nyne

Edge

EN Portable Bluetooth Speaker
DA Mobiler Bluetooth-Lautsprecher
NO Bærbar højttaler med Bluetooth
ES Altavoz Bluetooth portátil
FI Kannettava Bluetooth-kaiutin
FR Enceinte portable Bluetooth
IT Altoparlante portatile Bluetooth
NL Draagbare Bluetooth-luidspreker

EN Quick User Guide
DA Quick Guide
DE Kurzanleitung
ES Guía rápida del usuario
FI Nopea käyttöopas
FR Guide d'utilisation rapide
IT Istruzioni d'uso, semplificate
NL Handleiding

nyne.com CE 2200

All registered and unregistered trademarks are property of their respective owners.
Nyne Multimedia Inc.
All rights reserved.

QUG-Nyne Edge-04-22-2015-V1.0

auhu

Power

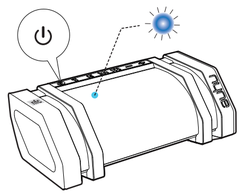

EN Press and hold ⏻ until the Bluetooth indicator flashes blue.

☞ For first-time use, the Bluetooth indicator flashes blue quickly, indicating that the speaker is in pairing mode.

Tip: When you power on the speaker again after Bluetooth setup, the speaker will search for the paired device and the Bluetooth indicator will flash slowly. If no paired device is found, it will flash quickly and the speaker will enter pairing mode.

DE Halten Sie ⏻ gedrückt, bis die Bluetooth-Anzeige blau blinkt.

☞ Bei erstmaliger Inbetriebnahme blinkt die Bluetooth-Anzeige schnell blau. Dies zeigt an, dass sich der Lautsprecher im Pairing-Modus befindet.

Tipp: Wenn Sie den Lautsprecher nach der Bluetooth-Einrichtung erneut einschalten, sucht der Lautsprecher nach dem gepaarten Gerät und die Bluetooth-Anzeige blinkt langsam. Wenn kein gepaartes Gerät gefunden wird, blinkt die Anzeige schnell und der Lautsprecher wechselt in den Pairing-Modus.

FR Appuyez sur la touche ⏻ et maintenez-la enfoncée jusqu'à ce que le voyant Bluetooth clignote en bleu.

☞ Lors de la première utilisation, le voyant Bluetooth clignote en bleu en accéléré, ce qui indique que l'enceinte est en mode d'appairage.

Astuce : si, après la configuration Bluetooth, vous rallumez l'enceinte, celle-ci recherche l'appareil appairé et le voyant Bluetooth se met à clignoter lentement. Si aucun appareil appairé n'est détecté, le voyant se met à clignoter rapidement et l'enceinte passe en mode d'appairage.

ES Pulse ⏻ y no lo suelte hasta que el indicador Bluetooth parpadee en color azul.

☞ Si es la primera vez que utiliza la unidad, el indicador Bluetooth parpadea rápidamente en color azul para indicar que el altavoz se encuentra en modo de sincronización.

Consejo: Cuando vuelva a encender el altavoz después de configurar la función Bluetooth, el altavoz buscará el dispositivo sincronizado y el indicador Bluetooth parpadeará lentamente. Si no se encuentra ningún dispositivo sincronizado, parpadeará rápidamente y el altavoz entrará en modo de sincronización.

IT Tenere premuto ⏻ finché l'indicatore Bluetooth non lampeggia in blu.

☞ Al primo utilizzo, l'indicatore Bluetooth lampeggia in blu rapidamente, indicando che l'altoparlante si trova in modalità di abbinamento.

Suggerimento: alla successiva accensione dell'altoparlante dopo la configurazione Bluetooth, l'altoparlante cercherà il dispositivo abbinato e l'indicatore Bluetooth lampeggerà lentamente. Se non viene rilevato alcun dispositivo, l'indicatore lampeggerà rapidamente e l'altoparlante entrerà in modalità di abbinamento.

DA Tryk på ⏻ , og hold den nede, indtil Bluetooth-indikatoren blinker blåt.

☞ Første gang du bruger enheden, blinker Bluetooth-indikatoren hurtigt for at angive, at højttaleren er i parringstilstand.

Tip: Når du tænder højttaleren igen efter at have konfigureret Bluetooth, søger højttaleren efter den parrede enhed, og Bluetooth-indikatoren blinker langsomt. Hvis der ikke findes en parret enhed, blinker indikatoren hurtigt, og højttaleren skifter til parringstilstand.

FI Pidä ⏻ -painiketta painettuna, kunnes Bluetooth-ilmaisinvalo vilkkuu sinisenä.

☞ Ensimmäisellä käyttökerralla Bluetooth-ilmaisinvalo vilkkuu sinisenä nopeasti. Tämä ilmaisee kaiuttimen olevan yhdistämistilassa.

Vihje: Kun kaiuttimeen kytketään virta Bluetooth-yhteyden muodostamisen jälkeen, kaiutin pyrkii yhdistämään laitepariin. Tässä tapauksessa Bluetooth-ilmaisinvalo vilkkuu hitaasti. Jos laiteparia ei löydy, ilmaisinvalo vilkkuu nopeasti ilmaisten kaiuttimen olevan yhdistämistilassa.

NL Houd ⏻ ingedrukt tot de Bluetooth-aanduiding blauw knippert.

☞ Bij het eerste gebruik knippert de Bluetooth-aanduiding snel blauw, om aan te geven dat de luidspreker zich in de koppelingsmodus bevindt.

Tip: Wanneer u de luidspreker opnieuw inschakelt na de Bluetooth-configuratie, zoekt de luidspreker naar het gekoppelde apparaat en knippert de Bluetooth-aanduiding langzaam. Als er geen gekoppeld apparaat wordt gevonden, knippert de Bluetooth-indicator snel en gaat de luidspreker naar de koppelingsmodus.

Bluetooth / Music / Call

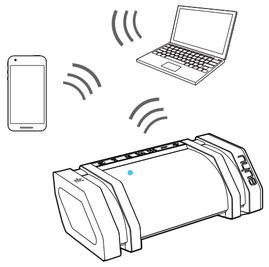

EN Play music on your device paired and connected with the speaker.

Note: This speaker supports automatic connection with a previously paired device after power-off and power-on again.

During music play:
- Press **+/-** to adjust volume.
- Press ⏮/⏭ to skip to the previous or next song.
- Press ⏯ to pause or resume music play.

When you make a call or there is an incoming call, you can use the speaker as a speaker phone.
- When there is an incoming call, you can press ⏯ to receive the call or press ⏯ twice to reject the call.
- During a call, you can press ⏯ to end the call.
- In BT mode, you can press ⏯ twice to access the voice assistant on your smart device. To exit the voice assistant, press ⏯ twice again.

Tip: Music play is paused during a call and resumed automatically when the call ends.

You can press and hold ⏯ to disconnect the current Bluetooth connection.

DA Afspil musik på den enhed, der er parret og tilsluttet højttaleren.

Bemærk: Højttaleren understøtter automatisk tilslutning til en tidligere parret enhed, efter at den er blevet slukket og tændt.

Under musikafspilning:
- Tryk på **+/-** for at justere lydstyrken.
- Tryk på ⏮/⏭ for at gå til forrige eller næste musiknummer.
- Tryk på ⏯ for at sætte en musikafspilning på pause eller genoptage afspilningen.

Når du foretager opkald eller modtager et opkald, kan højttaleren bruges som telefonhøjttaler.
- Når du modtager et opkald, skal du trykke på ⏯ for at acceptere opkaldet eller trykke to gange på ⏯ for at afvise opkaldet.
- Under et opkald skal du trykke på ⏯ for at afslutte opkaldet.
- I BT-tilstand skal du trykke to gange på ⏯ for at aktivere stemmestyring på din smart-enhed. Tryk igen to gange på ⏯ for at afslutte stemmestyring.

Tip: En musikafspilning sættes på pause under et opkald og genoptages automatisk, når opkaldet afsluttes.

Tryk på ⏯ , og hold den nede for at afbryde den aktuelle Bluetooth-forbindelse.

DE Geben Sie Musik auf Ihrem mit dem Lautsprecher gepaarten und verbundenen Gerät wieder.

Hinweis: Dieser Lautsprecher unterstützt die automatische Verbindung mit einem zuvor gepaarten Gerät nach der Aus- und Wiedereinschaltung.

Während der Musikwiedergabe:
- Drücken Sie **+/-**, um die Lautstärke anzupassen.
- Drücken Sie ⏮/⏭ , um zum vorherigen bzw. nächsten Titel zu wechseln.
- Drücken Sie ⏯ , um die Musikwiedergabe anzuhalten bzw. fortzusetzen.

Wenn Sie einen Anruf tätigen möchten oder einen Anruf erhalten, können Sie den Lautsprecher als Freisprecheinrichtung verwenden.
- Bei einem eingehenden Anruf können Sie ⏯ drücken, um den Anruf anzunehmen, oder ⏯ zweimal drücken, um den Anruf abzuweisen.
- Während eines Anrufs können Sie ⏯ drücken, um den Anruf zu beenden.
- Im Bluetooth-Modus können Sie ⏯ zweimal drücken, um die Sprachsteuerung Ihres Geräts aufzurufen. Um die Sprachsteuerung zu beenden, drücken Sie erneut ⏯ zweimal.

Tipp: Die Musikwiedergabe wird während eines Anrufs automatisch unterbrochen und nach Beendigung des Anrufs fortgesetzt.

Sie können ⏯ gedrückt halten, um die aktuelle Bluetooth-Verbindung zu trennen.

ES Reproduzca música en su dispositivo sincronizado y conectado con el altavoz.

Nota: Este altavoz permite la conexión automática de un dispositivo previamente sincronizado cuando la unidad se apaga y se vuelve a encender.

Durante la reproducción de música:
- Pulse **+/-** para ajustar el volumen.
- Pulse ⏮/⏭ para pasar a la canción anterior o a la siguiente.
- Pulse ⏯ para dejar en pausa la reproducción de música o para reanudarla.

Cuando realice o reciba una llamada, puede utilizar el altavoz como manos libres.
- Cuando reciba una llamada, puede pulsar ⏯ para responderla o pulsar ⏯ dos veces para rechazarla.
- Durante una llamada, puede pulsar ⏯ para finalizarla.
- En modo BT, puede pulsar ⏯ dos veces para acceder al asistente de voz de su dispositivo inteligente. Para salir del asistente de voz, vuelva a pulsar ⏯ dos veces.

Consejo: La reproducción de música se deja en pausa durante una llamada y se reanuda automáticamente cuando finaliza la llamada.

Si desea desactivar la conexión Bluetooth actual, mantenga pulsado ⏯ .

FI Voit toistaa musiikkia laitteella, josta on muodostettu laitepari kaiuttimen kanssa.

Huomaa: Tämä kaiutin tukee automaattista yhdistämistä aiemmin määritettyyn laitepariin sammuttamisen ja käynnistämisen jälkeen.

Musiikin toiston aikana:
- Säädä äänenvoimakkuutta painamalla **+/-**.
- Siirry edelliseen tai seuraavaan kappaleeseen painamalla ⏮/⏭ .
- Keskeytä tai jatka toistoa painamalla ⏯ .

Voit käyttää kaiutinta myös puhelimen kaiuttimena.
- Voit vastata saapuvaan puheluun painamalla ⏯ -painiketta tai hylätä puhelun painamalla ⏯ -painiketta kahdesti.
- Voit päättää puhelun painamalla ⏯ -painiketta.
- Bluetooth-tilassa voit siirtyä älylaitteesi ääniohjaustoimintoon painamalla ⏯ -painiketta kahdesti. Voit poistua ääniohjaustoiminnosta painamalla ⏯ -painiketta kahdesti.

Vihje: Musiikin toisto keskeytyy puhelun ajaksi ja jatkuu automaattisesti puhelun päättyessä.

Voit katkaista Bluetooth-yhteyden pitämällä ⏯ -painiketta painettuna.

FR Lancez un morceau de musique sur votre appareil appairé en liaison avec l'enceinte.

Remarque : l'enceinte est prévue pour se reconnecter automatiquement à un appareil précédemment appairé, après mise hors tension puis sous tension.

Lors de l'écoute de musique :
- Appuyez sur **+/-** pour régler le volume.
- Appuyez sur ⏮/⏭ pour passer à la piste précédente ou suivante.
- Appuyez sur ⏯ pour interrompre ou reprendre la lecture.

Pour émettre un appel ou répondre à un appel entrant, vous pouvez utiliser l'enceinte pour converser en mode mains-libres.
- En cas d'appel entrant, il suffit d'appuyer sur ⏯ pour prendre l'appel ou d'appuyer deux fois sur ⏯ pour refuser l'appel.
- En cours de communication, appuyer sur ⏯ permet de mettre fin à l'appel.
- En mode Bluetooth, vous pouvez appuyer deux fois sur ⏯ pour accéder à l'assistant vocal de votre appareil intelligent. Pour quitter l'assistant vocal, appuyez de nouveau à deux reprises sur ⏯ .

Astuce : la diffusion de la musique s'interrompt pendant un appel et reprend automatiquement à la fin de l'appel.

Appuyez sur ⏯ et maintenez cette touche enfoncée si vous préférez désactiver la connexion Bluetooth active.

IT Riprodurre musica sul dispositivo abbinato e connesso con l'altoparlante.

Nota: l'altoparlante supporta la connessione automatica a un dispositivo precedentemente abbinato al momento di una nuova accensione dopo lo spegnimento.

Durante la riproduzione musicale:
- Premere **+/-** per regolare il volume.
- Premere ⏮/⏭ per passare al brano precedente o successivo.
- Premere ⏯ per mettere in pausa o riprendere la riproduzione musicale.

Quando si effettua o si riceve una chiamata, è possibile utilizzare l'altoparlante come altoparlante del telefono.
- In caso di chiamata in arrivo, premere ⏯ per ricevere la chiamata o premere ⏯ due volte per rifiutare la chiamata.
- Durante una chiamata, premere ⏯ per terminare la chiamata.
- In modalità BT, premere ⏯ due volte per accedere al supporto vocale del dispositivo smart. Per uscire dal supporto vocale, premere nuovamente ⏯ per due volte.

Suggerimento: la riproduzione musicale viene interrotta durante una chiamata e viene ripresa al termine della chiamata.

Tenere premuto ⏯ per scollegare la connessione Bluetooth corrente.

NL Speel muziek af op uw apparaat dat gekoppeld is aan en verbonden is met de luidspreker.

Opmerking: Deze luidspreker ondersteunt automatische verbinding met een voordien gekoppeld apparaat nadat deze werd uitgeschakeld en weer ingeschakeld.

Tijdens het afspelen van muziek:
- Druk op **+/-** om het volume aan te passen.
- Druk op ⏮/⏭ om naar de vorige of volgende song te gaan.
- Druk op ⏯ om de muziek te pauzeren of te hervatten.

Wanneer u telefoneert of er een oproep binnenkomt, kunt u de luidspreker als luidsprekertelefoon gebruiken.
- Wanneer er een oproep binnenkomt, drukt u op ⏯ om de oproep te aanvaarden, of drukt u twee keer op ⏯ om de oproep te weigeren.
- Tijdens een oproep kunt u op ⏯ drukken om de oproep te beëindigen.
- In de BT-modus kunt u twee keer op ⏯ drukken om de spraakassistent op uw smart-apparaat te starten. Om de spraakassistent te sluiten, drukt u opnieuw twee keer op ⏯ .

Tip: Muziek wordt tijdens een oproep gepauzeerd en automatisch hervat wanneer de oproep beëindigd is.

U kunt ⏯ ingedrukt houden om de huidige Bluetooth-verbinding te verbreken.

Flashlight

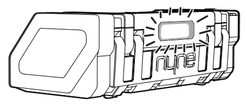

EN You can use the speaker as a flashlight or warning light.
- Press 🔦 once to turn on the flashlight at 50% brightness, press 🔦 again for full brightness.
- Press 🔦 a third time to flash slowly, and press 🔦 again to flash quickly.
- Press 🔦 one more time to turn off the light.

Notes: Before using this feature, make sure that the speaker is fully charged as it consumes extra energy. Your speaker should not be considered as approved rescue signal equipment.

DA Højttaleren kan bruges som lommelygte eller advarselslampe.
- Tryk en enkelt gang på 🔦 for at tænde lommelygten med en lysstyrke på 50 %, og tryk igen på 🔦 for at aktivere fuld lysstyrke.
- Tryk en tredje gang på 🔦 for at aktivere langsomme blink, og tryk igen på 🔦 for at aktivere hurtige blink.
- Tryk én gang mere på 🔦 for at slukke lyset.

Bemærk: Før du bruger denne funktion, skal du kontrollere, at højttaleren er ladet helt op, da den bruger meget strøm. Højttaleren er ikke godkendt som nødsignaludstyr.

DE Sie können den Lautsprecher als Blink- oder Warnlicht verwenden.
- Drücken Sie 🔦 einmal, um das Blinklicht mit 50% Helligkeit einzuschalten, und drücken Sie dann 🔦 erneut für volle Helligkeit.
- Drücken Sie 🔦 ein drittes Mal für langsames Blinken und dann 🔦 erneut für schnelles Blinken.
- Drücken Sie 🔦 erneut, um das Blinklicht auszuschalten.

Hinweise: Stellen Sie vor Verwendung dieser Funktion sicher, dass die Batterien des Lautsprechers vollständig geladen sind, da diese Funktion zusätzlich Strom verbraucht. Ihr Lautsprecher ist kein zugelassenes Rettungssignalgerät.

ES Es posible utilizar el altavoz como linterna o como luz de advertencia.
- Pulse 🔦 una vez para encender la linterna al 50 % de luminosidad y vuelva a pulsar 🔦 para lograr una iluminación máxima.
- Pulse 🔦 una tercera vez para que la luz parpadee lentamente y vuelva a pulsar 🔦 para que parpadee rápidamente.
- Pulse 🔦 de nuevo para apagar la luz.

Notas: Antes de utilizar esta función, verifique que el altavoz está totalmente cargado, ya que el consumo eléctrico aumenta cuando se activa esta función. Recuerde que este altavoz no es un equipo aprobado para la señalización de rescate.

FI Voit käyttää kaiutinta myös taskulampputna tai varoitusvalona.
- Voit kytkeä taskulampun 50 %:n kirkkauteen painamalla 🔦 -painiketta kerran. Voit kytkeä taskulampun täyteen kirkkauteen painamalla 🔦 -painiketta uudelleen.
- Voit aktivoida hitaan vilkkuvalon painamalla 🔦 -painiketta kolmannen kerran tai nopean vilkkuvalon painamalla 🔦 -painiketta vielä kerran.
- Voit sammuttaa lampun painamalla 🔦 -painiketta uudelleen.

Huomaa: Varmista, että kaiuttimen akku on ladattu täyteen ennen tämän toiminnon käyttöä, koska toiminto kuluttaa enemmän virtaa. Kaiutinta ei ole hyväksytty käytettäväksi pelastussignaalilaitteena.

FR Vous pouvez utiliser l'enceinte comme une lampe-torche ou un repère lumineux.
- Appuyez sur 🔦 pour allumer la lampe-torche à 50 % de sa luminosité et appuyez de nouveau sur 🔦 pour passer en pleine luminosité.
- Appuyez sur 🔦 une troisième fois pour faire clignoter lentement le voyant et appuyez à nouveau sur 🔦 pour passer à un rythme plus rapide.
- Appuyez sur 🔦 une fois de plus pour éteindre la lumière.

Remarques : avant d'utiliser cette fonction, assurez-vous que l'enceinte est complètement chargée, car elle consomme plus d'énergie. Vous ne devez pas considérer votre enceinte comme un appareil de sauvetage approuvé.

IT È possibile utilizzare l'altoparlante come luce intermittente o come luce spia.
- Premere 🔦 una volta per accendere la luce intermittente al 50% di luminosità e premere nuovamente 🔦 per la piena luminosità.
- Premere 🔦 una terza volta per un'intermittenza lenta e premere 🔦 nuovamente per un'intermittenza rapida.
- Premere 🔦 ancora una volta per spegnere la luce.

Note: prima di utilizzare questa funzione, verificare che l'altoparlante sia completamente carico, dal momento che sfrutta energia extra. Non considerare l'altoparlante come un apparecchio approvato per l'emissione di segnali di salvataggio.

NL U kunt de luidspreker gebruiken als een zaklantaarn of waarschuwingslicht.
- Druk een keer op 🔦 om de zaklantaarn in te schakelen met 50% helderheid, druk nogmaals op 🔦 voor volledige helderheid.
- Druk een derde keer op 🔦 om langzaam te knipperen, en druk nogmaals op 🔦 om snel te knipperen.
- Druk nogmaals op 🔦 om het licht uit te schakelen.

Opmerkingen: Voor u deze functie gebruikt, dient u na te gaan of de luidspreker volledig geladen is, want deze functie verbruikt extra energie. Merk op dat uw luidspreker geen goedgekeurd apparaat voor noodsignalen is.

NFC / Search

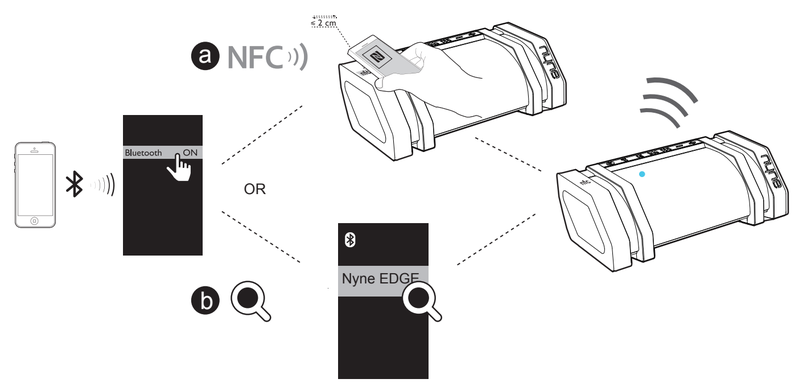

EN
1 Make sure that the speaker is in pairing mode.
2 Enable Bluetooth on your device to be paired with the speaker.
   a. Enable NFC on your Bluetooth device, and then touch the NFC transmitter on your device with the NFC area of the speaker.
   b. Select 'Nyne Edge' from the available devices (if necessary, enter the password such as '0000' or '1234') to start pairing and connection with the speaker.
3 After successful connection, the Bluetooth indicator turns solid blue and the speaker beeps.

Tips: This speaker supports automatic connection with a previously paired device after power-off and power-on again.

You can press and hold ⏯ for more than 2 seconds to enter manual pairing mode. In this way, you can pair the speaker with a new Bluetooth device.

You can press and hold both **+/-** for more than 5 seconds to clear all paired Bluetooth devices.

This speaker is compatible with the voice assistant on your smart device.

DA
1 Kontroller, at højttaleren er i parringstilstand.
2 Aktiver Bluetooth på den enhed, der skal parres med højttaleren.
   a. Aktiver NFC på din Bluetooth-enhed, og lad din enheds NFC-sender røre højttalerens NFC-område.
   b. Vælg "Nyne Edge" blandt de tilgængelige enheder (indtast adgangskoden "0000" eller "1234" efter behov) for at starte en parring og oprette forbindelse til højttaleren.
3 Når der er oprettet forbindelse, lyser Bluetooth-indikatoren blåt, og højttaleren bipper.

Tip: Højttaleren understøtter automatisk tilslutning til en tidligere parret enhed, efter at den er blevet slukket og tændt.

Tryk på ⏯ , og hold den nede i mindst 2 sekunder for at skifte til manuel parringstilstand. På denne måde kan højttaleren parres med en ny Bluetooth-enhed.

Tryk på **+/-**. og hold dem begge nede i mindst 5 sekunder for at slette alle parrede Bluetooth-enheder.

Højttaleren er kompatibel med stemmestyring på din smart-enhed.

DE
1 Stellen Sie sicher, dass sich der Lautsprecher im Pairing-Modus befindet.
2 Aktivieren Sie Bluetooth auf dem Gerät, das mit dem Lautsprecher gepaart werden soll.
   a. Aktivieren Sie NFC auf Ihrem Bluetooth-Gerät und bringen Sie dann den NFC-Sender an Ihrem Gerät in den NFC-Bereich des Lautsprechers.
   b. Wählen Sie „Nyne Edge" unter den verfügbaren Geräten aus (geben Sie ggf. ein Passwort wie etwa „0000" oder „1234") ein, um den Pairing-Vorgang zu starten und die Verbindung zum Lautsprecher herzustellen.
3 Nach erfolgreichem Verbindungsaufbau leuchtet die Bluetooth-Anzeige permanent blau und der Lautsprecher piept.

Tipps: Dieser Lautsprecher unterstützt die automatische Verbindung mit einem zuvor gepaarten Gerät nach der Aus- und Wiedereinschaltung.

Drücken Sie ⏯ und halten Sie die Taste mehr als 2 Sekunden lang gedrückt, um den manuellen Pairing-Modus aufzurufen. Auf diese Weise können Sie den Lautsprecher mit einem neuen Bluetooth-Gerät paaren.

Drücken Sie die beiden **+/-**-Tasten und halten Sie sie mehr als 5 Sekunden lang gedrückt, um alle gepaarten Bluetooth-Geräte zu löschen.

Dieser Lautsprecher ist mit der Sprachunterstützung Ihres Geräts kompatibel.

ES
1 Asegúrese de que el altavoz está en modo de sincronización.
2 Active la función Bluetooth de su dispositivo para sincronizarlo con el altavoz.
   a. Active la función NFC en su dispositivo Bluetooth y, seguidamente, toque el área NFC del altavoz con el transmisor de NFC de su dispositivo.
   b. Seleccione "Nyne Edge" entre los dispositivos disponibles (introduzca la contraseña "0000" o "1234" si es necesario) para iniciar la sincronización y la conexión con el altavoz.
3 Una vez realizada correctamente la conexión, el indicador Bluetooth se ilumina fijamente en color azul y el altavoz emite una señal acústica.

Consejos: Este altavoz permite la conexión automática de un dispositivo previamente sincronizado cuando la unidad se apaga y se vuelve a encender.

Para acceder al modo de sincronización manual, mantenga pulsado ⏯ durante más de 2 segundos. En este modo, podrá sincronizar el altavoz con un nuevo dispositivo Bluetooth.

Si quiere borrar todos los dispositivos Bluetooth sincronizados, mantenga pulsado **+/-** durante más de 5 segundos.

Este altavoz es compatible con el asistente de voz de su dispositivo inteligente.

FI
1 Varmista, että kaiutin on yhdistämistilassa.
2 Ota Bluetooth käyttöön laitteessa, josta haluat muodostaa parin kaiuttimen kanssa.
   a. Ota NFC-toiminto käyttöön Bluetooth-laitteessasi ja kosketa laitteesi NFC-lähettimellä kaiuttimen NFC-aluetta.
   b. Valitse "Nyne Edge" käytettävissä olevien laitteiden luettelosta (syötä pyydettäessä tunnusluku, kuten "0000" tai "1234") käynnistääksesi yhteyden muodostamisen.
3 Kun yhteyden muodostaminen on onnistunut, Bluetooth-ilmaisinvalo palaa kiinteästi sinisenä ja kaiutin päästää äänimerkin.

Vihjeitä: Tämä kaiutin tukee automaattista yhdistämistä aiemmin määritettyyn laitepariin sammuttamisen ja käynnistämisen jälkeen.

Voit siirtyä manuaaliseen yhdistämistilaan pitämällä ⏯ -painiketta painettuna yli 2 sekuntia. Tällä tavoin voit yhdistää kaiuttimen eri Bluetooth-laitteeseen.

Voit poistaa kaikki aiemmin muodostetut Bluetooth-laiteparit kaiuttimen muistista pitämällä +/- -painikkeita painettuna yli 5 sekuntia.

Tämä kaiutin on yhteensopiva älylaitteesi ääniohjaustoiminnon kanssa.

FR
1 Assurez-vous que l'enceinte est en mode d'appairage.
2 Activez la fonction Bluetooth sur votre appareil pour l'appairer à l'enceinte.
   a. Activez la fonction NFC de votre appareil Bluetooth, puis mettez le transmetteur NFC de votre appareil en contact avec la zone NFC de l'enceinte.
   b. Sélectionnez « Nyne Edge » dans la liste des appareils disponibles (si nécessaire, tapez un mot de passe tel que « 0000 » ou « 1234 ») pour lancer le processus d'appairage et de connexion avec l'enceinte.
3 Une fois la liaison établie, le voyant Bluetooth passe au bleu fixe et l'enceinte émet un signal sonore.

Astuces : l'enceinte est prévue pour se reconnecter automatiquement à un appareil précédemment appairé, après mise hors tension puis sous tension.

Vous pouvez appuyer sur la touche ⏯ et la maintenir enfoncée pendant plus de 2 secondes pour accéder au mode d'appairage manuel. Vous pouvez ainsi coupler l'enceinte avec un nouvel appareil Bluetooth.

Vous pouvez appuyer sur **+/-** et maintenir ces deux touches enfoncées pendant plus de 5 secondes pour effacer la liste de tous les appareils Bluetooth déjà appairés.

Cette enceinte est compatible avec l'assistant vocal de votre appareil intelligent.

IT
1 Verificare che l'altoparlante si trovi in modalità di abbinamento.
2 Per abbinare il dispositivo con l'altoparlante, abilitare il Bluetooth.
   a. Abilitare NFC sul dispositivo Bluetooth, quindi far toccare il trasmettitore NFC sul dispositivo con l'area NFC dell'altoparlante.
   b. Selezionare 'Nyne Edge' dai dispositivi disponibili (se necessario, immettere una password quale '0000' o '1234') per avviare l'abbinamento ed effettuare il collegamento con l'altoparlante.
3 Una volta effettuata la connessione, l'indicatore Bluetooth si illumina con luce blu fissa e l'altoparlante emette un segnale acustico.

Suggerimenti: l'altoparlante supporta la connessione automatica a un dispositivo precedentemente abbinato al momento di una nuova accensione dopo lo spegnimento.

Tenere premuto ⏯ per più di 2 secondi per immettere la modalità di abbinamento manuale. In questo modo, è possibile abbinare l'altoparlante a un nuovo dispositivo Bluetooth.

È possibile tenere premuti entrambi i tasti **+/-** per più di 5 secondi per cancellare tutti i dispositivi abbinati.

L'altoparlante è compatibile con il supporto vocale sul dispositivo smart.

NL
1 Zorg ervoor dat de luidspreker zich in de koppelingsmodus bevindt.
2 Schakel Bluetooth in op het apparaat dat u aan de luidspreker wilt koppelen.
   a. Schakel NFC in op uw Bluetooth-apparaat en raak vervolgens de NFC-zender op uw apparaat aan met de NFC-zone van de luidspreker.
   b. Selecteer "Nyne Edge" in de beschikbare apparaten (geef indien nodig het wachtwoord in, bijvoorbeeld "0000" of "1234") om de koppeling aan en de verbinding met de luidspreker te starten.
3 Als de verbinding geslaagd is, is de Bluetooth-aanduiding continu blauw en geeft de luidspreker een pieptoon.

Tips: Deze luidspreker ondersteunt automatische verbinding met een voordien gekoppeld apparaat nadat deze werd uitgeschakeld en weer ingeschakeld.

U kunt ⏯ gedurende meer dan 2 seconden ingedrukt houden om naar de handmatige koppelingsmodus te gaan. Op die manier kunt u de luidspreker koppelen aan een nieuw Bluetooth-apparaat.

U kunt **+/-** gedurende meer dan 5 seconden ingedrukt houden om alle gekoppelde Bluetooth-apparaten te verwijderen.

Deze luidspreker is compatibel met de spraakassistent van uw smart-apparaat.

AUX IN

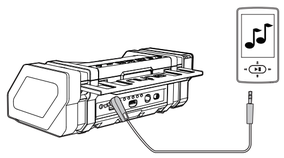

EN
1 Connect an auxiliary audio device to the speaker through the supplied 3.5mm audio cable.
2 Play and control music on the audio device, and use **+/-** on the speaker to adjust volume if necessary.

Tips: In AUX IN mode, you can press ⏯ to mute sound output from the speaker.

When the 3.5mm audio cable is plugged in, the speaker switches to AUX IN mode automatically. When it is unplugged, the speaker switches back to Bluetooth mode.

DA
1 Slut en anden lydenhed til højttaleren med det medfølgende 3,5 mm-lydkabel.
2 Afspil og kontroller musikken med lydenheden, og brug **+/-** på højttaleren til at justere lydstyrken efter behov.

Tip: I AUX IN-tilstand kan du trykke på ⏯ for at slå højttalerlyden fra.

Når der isættes et 3,5 mm-lydkabel, skifter højttaleren automatisk til AUX IN-tilstand. Når lydkablet fjernes, skifter højttaleren automatisk til Bluetooth.

DE
1 Verbinden Sie mit Hilfe des mitgelieferten 3,5 mm Audiokabels ein Gerät mit dem Lautsprecher.
2 Geben Sie Musik am Audiogerät wieder und verwenden Sie die Tasten **+/-** am Lautsprecher, um die Lautstärke anzupassen.

Tipps: Im Modus AUX IN können Sie ⏯ drücken, um die Wiedergabe über den Lautsprecher stumm zu schalten.

Wenn das 3,5 mm Audiokabel eingesteckt ist, schaltet der Lautsprecher automatisch in den Modus AUX IN um. Wenn das Kabel getrennt wird, wechselt der Lautsprecher wieder in den Bluetooth-Modus.

ES
1 Conecte un dispositivo de audio auxiliar al altavoz utilizando el cable de audio de 3,5 mm incluido.
2 Reproduzca y gestione su música en el dispositivo de audio, y utilice los controles **+/-** del altavoz para ajustar el volumen si es necesario.

Consejos: En el modo de entrada auxiliar, puede pulsar ⏯ para silenciar la salida de sonido del altavoz. Cuando se conecta el cable de audio de 3,5 mm, el altavoz pasa automáticamente al modo de entrada auxiliar. Cuando se desconecta, el altavoz regresa al modo Bluetooth.

FI
1 Voit liittää ulkoisen äänilaitteen kaiuttimeen pakkaukseen sisältyvän 3,5 mm:n äänijohdon avulla.
2 Voit toistaa ja hallita toistoa äänilaitteella ja säätää äänenvoimakkuutta tarvittaessa kaiuttimen **+/-** -painikkeilla.

Vihjeitä: AUX IN -tilassa voit mykistää kaiuttimen äänentoiston painamalla ⏯ -painiketta.

Kaiutin siirtyy automaattisesti AUX IN -tilaan, kun siihen liitetään 3,5 mm:n äänijohto. Kun johto irrotetaan, kaiutin siirtyy takaisin Bluetooth-tilaan.

FR
1 Raccordez un appareil audio auxiliaire à l'enceinte au moyen du câble audio de 3,5 mm fourni.
2 Lancez un morceau de musique sur l'appareil audio et servez-vous des touches **+/-** de l'enceinte pour régler le volume, si besoin est.

Astuces : en mode d'entrée auxiliaire (AUX IN), vous pouvez appuyer sur ⏯ pour couper le son de l'enceinte.

Lorsque le câble audio de 3,5 mm est branché à l'enceinte, celle-ci passe automatiquement en mode AUX IN. Dès que vous le débranchez de l'enceinte, celle-ci repasse en mode Bluetooth.

IT
1 Collegare un dispositivo audio ausiliario all'altoparlante mediante il cavo audio da 3,5 mm in dotazione.
2 Riprodurre e controllare la musica sul dispositivo audio e utilizzare i tasti **+/-** sull'altoparlante per regolare il volume, se necessario.

Suggerimenti: in modalità AUX IN, è possibile premere ⏯ per disattivare l'audio dell'altoparlante.

Quando viene collegato il cavo audio da 3,5 mm, l'altoparlante passa automaticamente in modalità AUX IN. Quando si scollega il cavo, l'altoparlante torna alla modalità Bluetooth.

NL
1 Sluit een extern audio-apparaat aan op de luidspreker met de meegeleverde 3,5 mm audiokabel.
2 U kunt muziek op het audioapparaat afspelen en bedienen en **+/-** op de luidspreker gebruiken om indien gewenst het volume aan te passen.

Tips: In de AUX IN-modus kunt u op ⏯ drukken om de geluidsweergave van de luidspreker te dempen.

Wanneer de 3,5 mm audiokabel aangesloten is, schakelt de luidspreker automatisch naar de AUX IN-modus. Wanneer de kabel wordt uitgetrokken, keert de luidspreker terug naar de Bluetooth-modus.

Charge

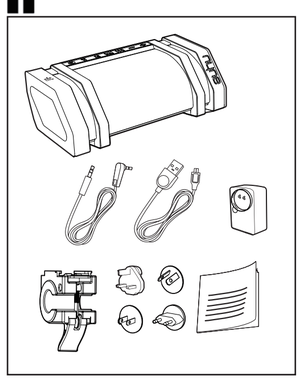

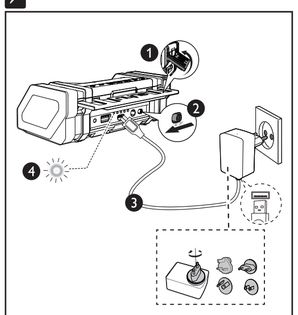

EN Charge the speaker until all the five charging indicators light up one by one.

Tip: When most of the charging indicators are off, it indicates that the battery is low and needs to be recharged.

DA Lad højttaleren op, indtil alle fem opladningsindikatorer tændes én efter én.

Tip: Når de fleste af opladningsindikatorerne er slukkede, betyder det, at batteriet er ved at løbe tør for strøm og skal genoplades.

DE Laden Sie die Batterie des Lautsprechers auf, bis alle fünf Ladeanzeigen nacheinander aufleuchten.

Tipp: Sind die meisten Ladeanzeigen aus, so ist die Batterie schwach und muss aufgeladen werden.

ES Cargue el altavoz hasta que los cinco indicadores de carga se iluminen uno a uno.

Consejo: Si la mayoría de los indicadores de carga están apagados, significa que la batería está prácticamente agotada y es preciso cargarla.

FI Lataa kaiutinta, kunnes kaikki viisi akun lataustason ilmaisimita palaa.

Vihje: Mikäli useimmat akun lataustason ilmaisimista eivät pala, akun virta on vähissä ja vaatii lataamista.

FR Chargez l'enceinte jusqu'à ce que les cinq témoins de charge s'allument à tour de rôle.

Astuce : lorsque les témoins de charge sont presque tous éteints, cela signifie que le niveau de charge de la batterie est faible et que la batterie doit être rechargée.

IT Caricare l'altoparlante finché i cinque indicatori non si accenderanno uno dopo l'altro.

Suggerimento: quando la maggior parte degli indicatori risulta spenta, il livello della batteria è basso ed è necessaria una ricarica.

NL Laad de luidspreker op tot de vijf oplaadaanduidingen een voor een oplichten.

Tip: Wanneer de meeste oplaadaanduidingen uit zijn, betekent dit dat de batterij bijna leeg is en moet worden opgeladen.

Bicycle

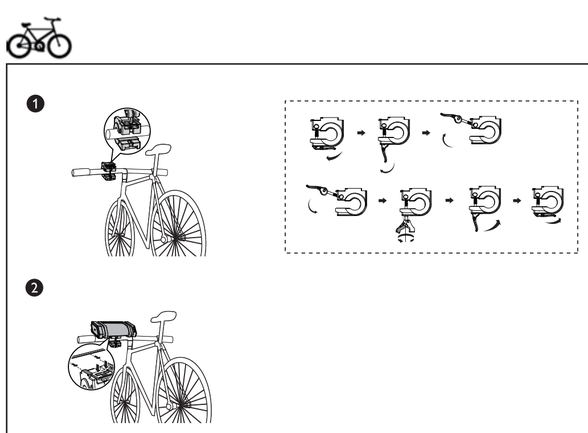

EN
1 Attach the handlebar mounting bracket to an appropriate position on the handlebar stem of your bicycle. Make sure that the bracket is clamped tightly and will not slip on the handlebar.
2 Slide the speaker onto the bracket until it snaps firmly into position.

DA
1 Monter cykelstyrbeslaget et passende sted på cykelsty

nyne

Edge

JP ポータブル Bluetooth スピーカー
KO 휴대용 Bluetooth 스피커
NO Bærbar høyttaler med Bluetooth
PL Przenośny głośnik Bluetooth
PT Coluna Bluetooth Portátil
RU Портативная акустическая система Bluetooth
SV Bärbar Bluetooth-högtalare
ZH-CN 便携式蓝牙扬声器

JP クイック ユーザー ガイド
KO 빠른 사용자 가이드
NO Hurtigveiledning
PL Skrócona instrukcja obsługi
PT Guia Rápido do Utilizador
RU Краткое руководство пользователя
SV Snabbguide
ZH-CN 快速用户指南

nyne.com

CE 2200

All registered and unregistered trademarks are property of their respective owners.
Nyne Multimedia Inc.
All rights reserved.

QUG-Nyne Edge-04-22-2015-V1.0

auhu

⏻

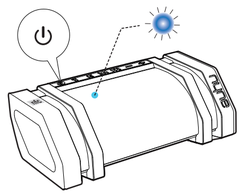

NO Trykk og hold ⏻ til Bluetooth-indikatoren blinker blått.

☞ Ved førstegangsbruk blinker Bluetooth-indikatoren raskt blått, noe som indikerer at høyttaleren er i paringsmodus.

Tips: Når du slår på høyttaleren igjen etter oppsett av Bluetooth, kommer høyttaleren til å søke etter den parede enheten, og Bluetooth-indikatoren kommer til å blinke sakte. Hvis ingen paret enhet blir funnet, kommer den til å blinke raskt, og høyttaleren kommer til å gå inn i paringsmodus.

RU Нажмите и удерживайте кнопку ⏻, пока индикатор Bluetooth не начнет мигать синим.

☞ При первом использовании индикатор Bluetooth будет быстро мигать синим, обозначая переход динамика в режим сопряжения.

Совет. При включении динамика после настройки Bluetooth динамик начнет поиск сопряженных устройств, а индикатор Bluetooth будет медленно мигать. Если сопряженное устройство отсутствует, индикатор начнет быстро мигать, а динамик перейдет в режим сопряжения.

JA Bluetoothインジケータが青に点滅するまで ⏻ を長押しします。

☞ 初めて使用する場合、Bluetooth のインジケータは青色に早く点滅し、スピーカーがペアリングモードであることを示します。

ヒント： Bluetooth のセットアップ後に再びスピーカーの電源を入れると、スピーカーはペアリングされたデバイスを探し、Bluetooth インジケータはゆっくり点滅します。ペアリングされたデバイスが見つからない場合は早く点滅し、スピーカーがペアリングモードに入ります。

PL Wciśnij i przytrzymaj przycisk ⏻, aż dioda modułu Bluetooth zamiga na niebiesko.

☞ Przy pierwszym użyciu dioda modułu Bluetooth szybko miga na niebiesko. Oznacza to, że głośnik pracuje w trybie parowania.

Wskazówka: gdy ponownie włączysz głośnik po skonfigurowaniu połączenia z modułem Bluetooth, rozpocznie on wyszukiwanie sparowanego urządzenia, a dioda modułu Bluetooth będzie powoli migać. Jeżeli głośnik nie znajdzie sparowanego urządzenia, uruchomi się tryb parowania, a dioda zacznie ponownie szybko migać.

SV Håll ⏻ intryckt tills Bluetooth-indikeringen blinkar.

☞ Vid användning första gången kommer Bluetooth-indikeringen att blinka snabbt för att indikera att högtalaren är i parningsläge.

Tips: När du slår på högtalaren igen efter Bluetooth har ställts in kommer högtalaren att söka efter en parad enhet och då blinkar Bluetooth-indikeringen långsamt. Om ingen parad enhet hittas kommer indikeringen att blinka snabbt och gå över till parningsläge.

KO Bluetooth 표시등이 파란색으로 깜박일 때까지 ⏻ 을 길게 누릅니다.

☞ 처음 사용할 때는 Bluetooth 표시등이 짧게 파란색으로 깜박이면서 스피커가 페어링 모드임을 알려 줍니다.

팁： Bluetooth 설정 후 스피커를 다시 켜면 스피커가 페어링된 기기를 검색하는 동안 Bluetooth 표시등이 느리게 깜박입니다. 페어링된 기기를 찾을 수 없으면 다시 빠르게 깜박이면서 스피커가 페어링 모드로 들어감을 알려 줍니다.

PT Prima continuamente ⏻ até que o indicador de Bluetooth fique intermitente a azul.

☞ Na primeira utilização, o indicador de Bluetooth pisca rapidamente a azul para indicar que o altifalante está no modo de emparelhamento.

Dica: Quando voltar a ligar o altifalante após ter configurado o sistema Bluetooth, o altifalante procura o dispositivo que foi emparelhado e o indicador de Bluetooth pisca lentamente. Se não for encontrado qualquer dispositivo que tenha sido emparelhado, o indicador pisca rapidamente e o altifalante entra no modo de emparelhamento.

ZH-CN 按住 ⏻ 直至蓝牙指示灯闪烁蓝色。

☞ 首次使用时，蓝牙指示灯快速闪烁蓝色，表明扬声器处于配对模式。

提示： 当您在设置蓝牙后再次开启扬声器电源时，扬声器将搜索已配对的设备且蓝牙指示灯将缓慢闪烁。如果未找到已配对的设备，指示灯将快速闪烁且扬声器将进入配对模式。

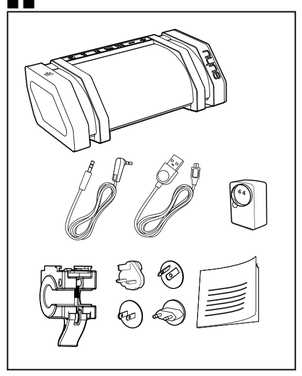

NFC / 🔍

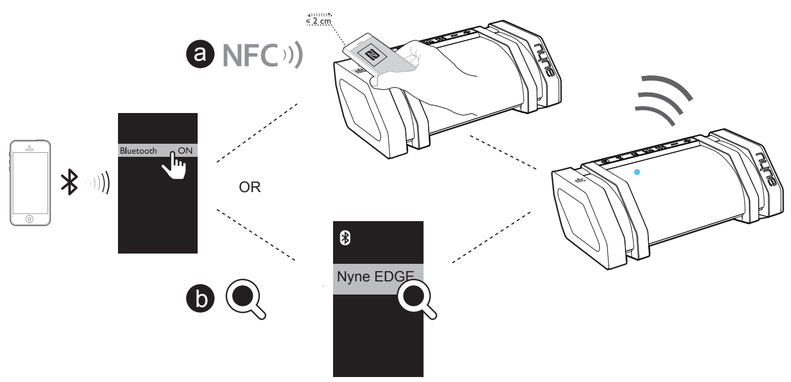

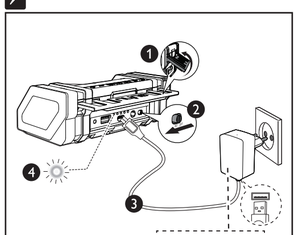

JA 1 スピーカーがペアリングモードになっていることを確認してください。
2 スピーカーとペアリングするデバイス上で Bluetooth を有効にします。
a. お使い の Bluetooth デバイスで NFC を有効にしてから、デバイスの NFC トランスミッターをスピーカーの NFC エリアにタッチします。
b. 利用可能なデバイスから「Nyne Edge」を選択すると（必要あれば「0000」や「1234」などのパスワードを入力）、スピーカーとのペアリングと接続を開始します。
3 接続に成功したら、Bluetooth のインジケータが青色に点灯し、スピーカーからビープ音が鳴ります。

ヒント： このスピーカーは電源オフと電源オンの後に、以前にペアリングされたデバイスとの自動再接続をサポートしています。

を 2 秒以上長押しすると、手動ペアリングモードに入ります。この方法で新しい Bluetooth デバイスとスピーカーをペアリングできます。

+/– の両方を 5 秒以上長押しすると、すべてのペアリングされた Bluetooth デバイスをクリアできます。

このスピーカーは、お使いのスマートデバイス上の音声アシスタントと互換性があります。

PL 1 Upewnij się, że głośnik znajduje się w trybie parowania.
2 Włącz moduł Bluetooth w swoim urządzeniu, aby sparować je z głośnikiem.
a. Włącz moduł NFC w urządzeniu z obsługą Bluetooth, a następnie urządzenie wyposażone w nadajnik NFC przyłóż do obszaru wykrywania NFC głośnika.
b. Wybierz pozycję „Nyne Edge" z dostępnych urządzeń (w razie potrzeby wprowadź hasło „0000" lub „1234"), aby rozpocząć parowanie i nawiązać połączenie z głośnikiem.
3 Po pomyślnym nawiązaniu połączenia dioda modułu Bluetooth będzie stale świecić na niebiesko, a głośnik wyda sygnał dźwiękowy.

PT 1 Certifique-se de que o altifalante está no modo de emparelhamento.
2 Ative o sistema Bluetooth no dispositivo que pretender emparelhar com o altifalante.
a. Ative o sistema NFC no seu dispositivo Bluetooth e toque com o transmissor NFC do seu dispositivo na área NFC do altifalante.
b. Selecione "Nyne Edge" na lista de dispositivos disponíveis (introduza uma palavra-passe como "0000" ou "1234", se necessário) para iniciar o emparelhamento e a ligação ao altifalante.
3 Após estabelecer a ligação, o indicador de Bluetooth acende a azul e o altifalante emite um aviso sonoro.

Wskazówka: niniejszy głośnik obsługuje funkcję automatycznego połączenia z poprzednio sparowanym urządzeniem po wyłączeniu i ponownym włączeniu.

Aby przejść do trybu ręcznego parowania, wciśnij i przytrzymaj przycisk 🔍 przez ponad 2 sekundy. W ten sposób można sparować głośnik z nowym urządzeniem z modułem Bluetooth.

Aby skasować wszystkie urządzenia sparowane z modułem Bluetooth, wciśnij i przytrzymaj przyciski +/- przez ponad 5 sekund.

Niniejszy głośnik jest kompatybilny z funkcją asystenta głosowego w inteligentnym urządzeniu.

SV 1 Se till att högtalaren är i parningsläge.
2 Aktivera Bluetooth på enheten som ska paras ihop med högtalaren.
a. Aktivera NFC på din Bluetooth-enhet och för sedan NFC-sändaren på din enhet mot NFC-området på högtalaren.
b. Välj "Nyne Edge" från tillgängliga enheter (mata vid behov in lösenordet som "0000" eller "1234") för att starta parningen för anslutning med högtalaren.
3 När anslutningen är upprättad kommer Bluetooth-indikeringen att lysa med fast sken och högtalaren piper till.

Tips: Denna högtalare har stöd för automatisk anslutning med en tidigare parad enhet efter den har stängts av och slagits på igen.

Du kan hålla 🔍 intryckt under minst 2 sekunder för att gå in i manuellt parningsläge. På detta sätt kan du para ihop högtalaren med en ny Bluetooth-enhet.

Om du håller båda +/- intryckta under minst 5 sekunder kan du rensa alla parade Bluetooth-enheter.

Denna högtalare är kompatibel med röststyrningen på din smarta enhet.

KO 1 스피커가 페어링 모드인지 확인하십시오.
2 스피커와 페어링할 기기에서 Bluetooth 를 켭니다.
a. Bluetooth 기기에서 NFC 를 켠 다음, 스피커의 NFC 부분을 기기의 NFC 트랜스미터에 가져다 댑니다.
b. 사용 가능한 기기에서 "Nyne Edge" 를 선택 (필요한 경우 "0000" 또는 "1234" 등 암호 입력) 하면 스피커와의 페어링 및 연결이 시작됩니다.
3 연결에 성공하면 Bluetooth 표시등이 파란색으로 켜지고 스피커에서 신호음이 울립니다.

팁： 이 스피커의 전원을 껐다가 켜면 이전에 페어링했던 기기와 자동 연결됩니다.

을 2 초 이상 누르고 있으면 수동 페어링 모드로 들어갑니다. 이 방법으로 스피커를 새 Bluetooth 기기와 페어링할 수 있습니다.

+/– 를 동시에 5 초 이상 누르고 있으면 페어링된 모든 Bluetooth 기기가 지워집니다.

이 스피커는 스마트 기기의 음성 지원 기능과 호환됩니다.

RU 1 Убедитесь, что динамик находится в режиме сопряжения.
2 Включите Bluetooth на устройстве, сопрягаемом с динамиком.
a. Включите модуль NFC на устройстве Bluetooth, затем коснитесь передатчиком NFC устройства в области NFC динамика.
b. Выберите "Nyne Edge" в списке доступных устройств (при необходимости введите пароль "0000" или "1234") для начала сопряжения и подключения к динамику.
3 После успешного подключения индикатор Bluetooth будет непрерывно гореть синим, а динамик подаст звуковой сигнал.

Советы. Данный динамик поддерживает автоматическое подключение к ранее сопряженному устройству при повторном включении питания после его отключения.

Для перехода в режим сопряжения вручную нажмите и удерживайте кнопку 🔍 дольше 2 секунд. В этом режиме можно выполнить сопряжение динамика с новым устройством Bluetooth.

Нажмите и удерживайте обе кнопки +/- дольше 5 секунд для удаления информации обо всех сопряженных устройствах Bluetooth.

Данный динамик поддерживает работу с голосовым помощником смарт-устройства.

NO 1 Sikre at høyttaleren er i paringsmodus.
2 Aktiver Bluetooth på enheten din som skal pares med høyttaleren.
a. Aktiver NFC på Bluetooth-enheten din, og bevar så NFC-senderen på enheten din med NFC-området av høyttaleren.
b. Velg "Nyne Edge" fra de tilgjengelige enhetene (om nødvendig, skriv inn passordet, f.eks. "0000" eller "1234") for å starte paring og kobling med høyttaleren.
3 Etter vellykket tilkobling, lyser Bluetooth-indikatoren blått, og høyttaleren piper.

Tips: Denne høyttaleren støtter automatisk tilkobling med en tidligere paret enhet etter å ha skrudd strømmen av og på igjen.

Du kan trykke og holde inne 🔍 i lenger enn 2 sekunder for å gå inn i manuell paringsmodus. På denne måten kan du pare høyttaleren med en ny Bluetooth-enhet.

Du kan trykke og holde inne både +/- i lenger enn 5 sekunder for å fjerne alle parede Bluetooth-enheter.

Denne høyttaleren er kompatibel med stemme-assistenten på smart-enheten din.

ZH-CN 1 请确保扬声器处于配对模式。
2 启用您设备上的蓝牙功能以与该扬声器配对。
a. 启用您的蓝牙设备上的 NFC，然后用扬声器的 NFC 区域触碰您设备上的 NFC 发射器。
b. 从可用设备中选择 "Nyne Edge"（如有必要，输入类似 "0000" 或 "1234" 的密码）以开始与扬声器配对和连接。
3 在连接成功后，蓝牙指示灯变为蓝色常亮且扬声器发出蜂鸣声。

提示： 该扬声器支持在关机和再次开机后与先前已配对设备进行自动连接。

您可按住 🔍 持续 2 秒以上以进入手动配对模式。以此方式，您可将该扬声器与新蓝牙设备配对。

您可同时按住 +/- 持续 5 秒以上以清除所有已配对蓝牙设备。

该扬声器兼容您智能设备上的语音助手。

JA 5つの充電インジケータすべてが1つずつ点灯するまで、スピーカーを充電してください。

ヒント： ほとんどの充電インジケータがオフの場合、バッテリー残量が少なく、再充電する必要があることを示しています。

KO 충전 표시등 다섯 개가 하나씩 전부 켜질 때까지 스피커를 충전하십시오.

팁： 충전 표시등이 대부분 꺼졌다는 것은 배터리가 부족하며 다시 충전해야 한다는 뜻입니다.

NO Lad høyttaleren helt til alle de fem lade-indikatorene lyser opp én etter én.

Tips: Når de fleste lade-indikatorene er av, tyder det på at batteriet er lavt og trenger å bli oppladet.

PL Głośnik należy ładować do czasu, aż kolejno zaświeci się wszystkich pięć diod ładowania.

Wskazówka: jeżeli większość diod ładowania jest wyłączona, oznacza to niski poziom baterii i należy naładować urządzenie.

PT Carregue o altifalante até que os cinco indicadores de carga acendam, um por um.

Dica: Quando a maior parte dos indicadores estiver apagada, isso indica que a bateria tem pouca carga e necessita de recarregamento.

RU Заряжайте динамик до тех пор, пока не загорятся все пять индикаторов уровня заряда.

Совет. Если большинство индикаторов уровня заряда не горят, значит уровень заряда батареи низкий и ее необходимо зарядить.

SV Ladda högtalaren tills alla fem laddningsindikeringar lyser.

Tips: När bara några få av laddningsindikeringarna lyser innebär det att batteriet behöver laddas.

ZH-CN 对扬声器充电直至所有五个充电指示灯依次亮起。

提示： 当大多数充电指示灯熄灭时，表示电池电量低且需要再充电。

🎵 / 📞

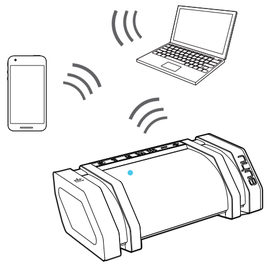

JA スピーカーとペアリングされ接続したデバイスで音楽を再生。

注意： このスピーカーは電源オフと電源オンの後に、以前にペアリングされたデバイスとの自動再接続をサポートしています。

音楽再生時：
- +/- を押して音量を調整します。
- ⏮/⏭ を押すと前または次の曲にスキップします。
- 🔍 を押すと音楽再生を一時停止または再開します。

電話をかけたり、着信があったときは、スピーカーをスピーカーフォンとして使用することができます。
- 着信があった際には、🔍 を 1 回押して受ける、または 🔍 を 2 回押して拒否することができます。
- 通話中に、🔍 を押すと通話を終了できます。
- BT モードでは、🔍 を 2 回押すとお使いのスマートデバイス上の音声アシスタントにアクセスできます。🔍 を再び 2 回押すと、音声アシスタントを終了します。

ヒント： 音楽再生は通話中に一時停止され、通話が終了すると自動的に再開されます。🔍 を長押しすると現在の Bluetooth 接続を切断します。

KO 스피커와 페어링 및 연결된 기기에서 음악을 재생할 수 있습니다.

참고： 이 스피커의 전원을 껐다가 켜면 이전에 페어링했던 기기와 자동 연결됩니다.

음악 재생 중:
- 음량을 조절하려면 +/- 를 누릅니다.
- 이전 노래 또는 다음 노래를 건너뛰려면 ⏮/⏭ 을 누릅니다.
- 음악 재생을 멈추거나 재개하려면 🔍 을 누릅니다.

전화를 걸거나 받을 때 이 스피커를 스피커폰으로 사용할 수 있습니다.
- 전화가 오면 🔍 을 눌러 전화를 받거나 🔍 을 두 번 눌러 통화를 거부할 수 있습니다.
- 통화 도중 🔍 을 누르면 전화가 끊어집니다.
- BT 모드에서 🔍 을 두 번 눌러 스마트 기기의 음성 지원 기능에 액세스할 수 있습니다. 음성 지원을 종료하려면 🔍 을 다시 두 번 누릅니다.

팁： 통화 중에는 음악 재생이 일시 중지되었다가 통화가 끝나면 자동으로 재개됩니다. 🔍 을 누르고 있으면 현재의 Bluetooth 연결이 끊어집니다.

NO Spill musikk på enheten din som er paret og koblet med høyttaleren.

Merk: Denne høyttaleren støtter automatisk tilkobling med en tidligere paret enhet etter å ha skrudd strømmen av og på igjen.

Under musikkavspilling:
- Trykk +/- for å justere volumet.
- Trykk ⏮/⏭ for å hoppe til den forrige eller neste sangen.
- Trykk 🔍 for å sette musikken på pause, eller for å skru musikken på igjen.

Når du ringer, eller det kommer et innkommende anrop, kan du bruke høyttaleren som en høyttalertelefon.
- Når det kommer et innkommende anrop, kan du trykke 🔍 for å ta imot anropet, eller trykke 🔍 to ganger for å avslå anropet.
- Under en samtale, kan du trykke 🔍 for å avslutte samtalen.
- I BT-modus kan du trykke 🔍 to ganger for å få tilgang til stemme-assistenten på smart-enheten din. For å avslutte stemme-assistenten, trykk 🔍 to ganger igjen.

Tips: Musikkavspillingen blir satt på pause under en samtale, og starter automatisk opp igjen når samtalen blir avsluttet.

Du kan trykke og holde inne 🔍 for å koble fra den nåværende Bluetooth-tilkoblingen.

PL Odtwarzaj muzykę na urządzeniu sparowanym i połączonym z głośnikiem.

Uwaga: niniejszy głośnik obsługuje funkcję automatycznego połączenia z poprzednio sparowanym urządzeniem po wyłączeniu i ponownym włączeniu.

Podczas odtwarzania muzyki:
- Wciśnij przycisk +/-, aby dostosować poziom głośności.
- Wciśnij przycisk ⏮/⏭, aby przejść do poprzedniego lub następnego utworu.
- Wciśnij przycisk 🔍, aby wstrzymać lub wznowić odtwarzanie muzyki.

Gdy chcesz wykonać lub odebrać połączenie, głośnik można wykorzystać jako zestaw głośnomówiący.
- W przypadku nadchodzącego połączenia możesz nacisnąć przycisk 🔍, aby je odebrać lub dwukrotnie wcisnąć przycisk 🔍, aby odrzucić.
- W czasie połączenia możesz wcisnąć przycisk 🔍, aby zakończyć rozmowę.
- W trybie BT możesz dwukrotnie wcisnąć przycisk 🔍, aby uzyskać dostęp do funkcji asystenta głosowego na inteligentnym urządzeniu. Aby zakończyć korzystanie z asystenta głosowego, raz jeszcze dwukrotnie wciśnij przycisk 🔍.

Wskazówka: odtwarzanie muzyki jest wstrzymywane podczas rozmowy telefonicznej i wznawiane automatycznie po jej zakończeniu.

Możesz wcisnąć i przytrzymać przycisk 🔍, aby roztączyć bieżące połączenie Bluetooth.

PT Reproduza a música no dispositivo que estiver emparelhado e ligado ao altifalante.

Nota: Este altifalante suporta a ligação automática a um dispositivo anteriormente emparelhado, após ser desligado e ligado novamente.

Durante a reprodução de música:
- Prima +/- para ajustar o volume.
- Prima ⏮/⏭ para passar para a música anterior ou seguinte.
- Prima 🔍 para interromper ou retomar a reprodução da música.

Quando efetuar ou receber uma chamada, pode utilizar o altifalante como altifalante do telefone.
- Quando receber uma chamada, pode premir 🔍 para atender a chamada ou premir 🔍 duas vezes para rejeitar a chamada.
- Durante uma chamada, pode premir 🔍 para terminar a chamada.
- Se estiver no modo BT, pode premir 🔍 duas vezes para aceder ao assistente de voz do seu dispositivo inteligente. Para sair do assistente de voz, prima 🔍 duas vezes novamente.

Dica: A reprodução de música é interrompida durante uma chamada e retomada automaticamente quando a chamada terminar.

Pode premir continuamente 🔍 para desligar a ligação Bluetooth atual.

RU Воспроизводите музыку на сопряженном устройстве, которое подключено к динамику.

Примечание. Данный динамик поддерживает автоматическое подключение к ранее сопряженному устройству при повторном включении питания после его отключения.

Во время воспроизведения музыки:
- Нажмите +/- для настройки уровня громкости.
- Нажмите кнопку ⏮/⏭ для перехода к предыдущей или следующей композиции.
- Нажмите кнопку 🔍 для приостановки или возобновления воспроизведения музыки.

При выполнении или получении входящего вызова данный динамик можно использовать для громкой связи.
- Чтобы ответить на входящий вызов, нажмите кнопку 🔍; чтобы отклонить вызов, дважды нажмите кнопку 🔍.
- Для завершения вызова нажмите 🔍.
- Чтобы в режиме Bluetooth получить доступ к голосовому помощнику смарт-устройства, дважды нажмите кнопку 🔍. Для завершения работы голосового помощника дважды нажмите кнопку 🔍 еще раз.

Совет. Во время вызова воспроизведение музыки будет приостановлено и автоматически продолжится после завершения вызова.

Нажмите и удерживайте кнопку 🔍 для завершения текущего подключения Bluetooth.

SV Spela upp musik från din enhet som är parad med och ansluten till högtalaren.

OBS! Denna högtalare har stöd för automatisk anslutning med en tidigare hparad enhet efter den har stängts av och slagits på igen.

Vid uppspelning av musik:
- Tryck på +/- för att ställa in volymen.
- Tryck på ⏮/⏭ för att hoppa till nästa eller föregående låt.
- Tryck på 🔍 för att pausa eller återuppta musikuppspelning.

Du kan använda högtalaren när du använder telefonen för att ringa upp eller svara på ett samtal.
- Om telefonen ringer kan du trycka på 🔍 för att svara eller trycka på 🔍 två gånger för att avvisa samtalet.
- Under ett samtal kan du trycka på 🔍 för att avsluta samtalet.
- I BT-läge kan du trycka på 🔍 två gånger för att få tillgång till röststyrningen på din smarta enhet. Tryck på 🔍 två gånger igen för att avsluta röststyrningen.

Tips: Musikuppspelningen pausas under ett samtal och återupptas automatiskt när samtalet avslutas.

Håll 🔍 intryckt för att koppla bort den aktuella Bluetooth-uppkopplingen.

ZH-CN 在已与扬声器配对并连接的设备上播放音乐。

注意： 该扬声器支持在关机和再次开机后与先前已配对设备进行自动连接。

在播放音乐期间：
- 按下 +/- 可调节音量。
- 按下 ⏮/⏭ 可跳至上一首或下一首歌曲。
- 按下 🔍 可暂停或继续播放音乐。

在拨打电话或有来电时，您可将该扬声器用作电话扬声器。
- 当有来电时，您可按下 🔍 以接听来电或按两次 🔍 以拒绝来电。
- 在通话期间，您可按下 🔍 以结束通话。
- 在蓝牙模式下，您可按两次 🔍 以访问您智能设备上的语音助手。若要退出语音助手，请再按 🔍 两次。

提示： 音乐播放在通话期间暂停并在通话结束后自动恢复。您可按住 🔍 来断开当前的蓝牙连接。

AUX IN

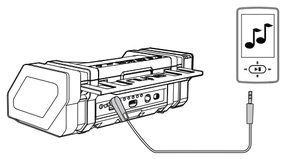

JA 1 付属の 3.5mm オーディオケーブルを介して、スピーカーに補助オーディオ機器を接続します。
2 オーディオデバイス上で音楽を再生や制御し、必要に応じてスピーカーの +/– を使用して音量を調整します。

ヒント： AUX IN モードでは、🔍 を押すとスピーカーからの音声出力をミュートできます。

3.5mm オーディオケーブルが接続されている場合、スピーカーは自動的に AUX IN モードに切り替わります。ケーブルが抜かれると、スピーカーは Bluetooth モードに切り替わります。

NO 1 Du kan koble en lydenhet til høyttaleren ved hjelp av den medfølgende 3,5 mm lydkabelen.
2 Spill og kontroller musikken på lydenheten, og bruk +/- på høyttaleren for å justere volumet om nødvendig.

Tips: I AUX-inn-modus, kan du trykke 🔍 for å skru av lyden fra høyttaleren.

Når 3,5 mm lydkabelen er plugget inn, skifter høyttaleren automatisk til AUX-inn-modus. Når den blir plugget ut, skifter høyttaleren tilbake til Bluetooth-modus.

RU 1 Подключайте к динамику дополнительные аудиоустройства с помощью прилагаемого аудиокабеля со штекером 3,5 мм.
2 Воспроизводите музыку и управляйте ею с аудиоустройства и при необходимости используйте кнопки +/- на динамике для регулировки уровня громкости.

Советы. Для отключения звука динамика в режиме AUX IN нажмите кнопку 🔍.

Если подключен аудиокабель со штекером 3,5-мм, динамик автоматически перейдет в режим AUX IN. При его отключении динамик снова перейдет в режим Bluetooth.

PL 1 Podłącz dodatkowe urządzenie audio do głośnika za pośrednictwem dostarczonego do zestawu kabla audio 3,5 mm.
2 Odtwarzaj i wybieraj muzykę na urządzeniu audio, a poziom głośności dostosuj, korzystając z przycisków +/- głośnika.

Wskazówka: w trybie AUX IN możesz wcisnąć przycisk 🔍, aby wyciszyć głośnik.

Po podłączeniu kabla audio 3,5 mm głośnik automatycznie przełącza się do trybu AUX IN. Po jego odłączeniu głośnik powraca do trybu Bluetooth.

SV 1 Anslut en kabelansluten ljudenhet via den medföljande 3,5 mm ljudkabeln.
2 Spela upp och styr uppspelningen på en ljudenhet och använd +/- på högtalaren för att ställa in önskad volym.

Tips: I läget AUX IN kan du trycka på 🔍 för att stänga av ljudet från högtalaren.

När en 3,5 mm ljudkabel är ansluten kommer högtalaren automatiskt växla till läget AUX IN. Om kontakten dras ut kommer högtalaren automatiskt växla tillbaka till Bluetooth-läge.

KO 1 제공된 3.5mm 오디오 케이블로 보조 오디오 기기를 스피커에 연결합니다.
2 오디오 기기에서 음악을 재생하고 조작해 보고, 필요하면 스피커의 +/– 를 사용하여 음량을 조정합니다.

팁： AUX IN 모드에서 🔍 을 눌러 스피커 출력을 음소거할 수 있습니다.

3.5mm 오디오 케이블이 꽂혀 있을 때는 스피커가 자동으로 AUX IN 모드로 전환됩니다. 케이블을 빼으면 스피커는 다시 Bluetooth 모드로 전환됩니다.

PT 1 Ligue o dispositivo de áudio auxiliar ao altifalante, através do cabo de áudio de 3,5 mm fornecido.
2 Reproduza e controle a música no dispositivo de áudio e utilize os botões +/- do altifalante para ajustar o volume, se necessário.

Dicas: No modo AUX IN, pode premir 🔍 para silenciar a saída de som do altifalante.

Quando o cabo de áudio de 3,5 mm é ligado, o altifalante muda automaticamente para o modo AUX IN. Quando o cabo é desligado, o altifalante volta a muda para o modo Bluetooth.

ZH-CN 1 通过随附的 3.5 毫米音频线可将辅助音频设备连接至该扬声器。
2 在音频设备上播放和控制音乐，并在必要时使用扬声器上的 +/- 来调节音量。

提示： 在辅助输入模式下，您可按下 🔍 来使扬声器的声音输出静音。

当插入 3.5 毫米音频线时，扬声器自动切换至辅助输入模式。当拔出音频线时，扬声器切换回蓝牙模式。

🔦

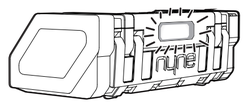

JA スピーカーを懐中電灯や警告ライトとして使用することができます。
- 🔦 を一度押すと、50%の明るさで懐中電灯が付き、🔦 を再度押すと 100%の明るさになります。
- 3 回目に 🔦 を押すとゆっくり点滅し、もう一度 🔦 を押すと早く点滅します。
- もう一度 🔦 を押すとライトが消えます。

注： 電気を消費するため、この機能を使用する前にスピーカーが完全に充電されていることを確認してください。
お使いのスピーカーは承認された救助信号装置ではありません。

KO 스피커를 플래시라이트나 경고등으로 사용할 수 있습니다.
- 🔦 을 한 번 누르면 플래시라이트가 50% 밝기로 켜지고, 🔦 을 다시 누르면 최대 밝기로 켜집니다.
- 🔦 을 세 번째로 누르면 느리게 깜박이고, 🔦 을 다시 한 번 더 누르면 빠르게 깜박입니다.
- 이때 🔦 을 한 번 더 누르면 표시등이 꺼집니다.

참고： 이 기능은 에너지를 추가로 소모하므로, 사용하기 전에 스피커가 완전히 충전된 상태인지 확인하십시오. 이 스피커를 승인된 구조 신호 장비로 간주해서는 안 됩니다.

NO Du kan bruke høyttaleren som lommelykt eller varsellys.
- Trykk 🔦 én gang for å skru på lommelykten på 50 % lysstyrke, og trykk 🔦 igjen for full lysstyrke.
- Trykk 🔦 en tredje gang for å blinke sakte, og trykk 🔦 igjen for å blinke raskt.
- Trykk 🔦 en gang til for å skru av lyset.

Merknader: Før du bruker denne funksjonen, må du sjekke at høyttaleren er fullt oppladet siden funksjonen bruker ekstra energi. Høyttaleren din bør ikke anses som godkjent utstyr for redningssignal.

PL Głośnika można używać jako latarki lub światła ostrzegawczego.
- Jednokrotnie wciśnij przycisk 🔦, aby włączyć latarkę z ustawieniem 50% maksymalnej jasności. Ponownie wciśnij przycisk 🔦, aby ustawić maksymalną jasność.
- Wciśnij przycisk 🔦 po raz trzeci, aby uruchomić powolne miganie diody. Kolejne wciśnięcie przycisku 🔦 spowoduje szybkie miganie.
- Ponownie wciśnij przycisk 🔦, aby wyłączyć latarkę.

Uwaga: przed skorzystaniem z tej funkcji upewnij się, że głośnik jest w pełni naładowany, ponieważ powoduje ona dodatkowe zużycie energii. Głośnik nie jest zatwierdzonym ratowniczym sprzętem sygnalizacyjnym.

PT O altifalante pode ser utilizado como lanterna ou luz de aviso.
- Prima 🔦 uma vez para ligar a lanterna com apenas 50% de luminosidade e prima 🔦 novamente para obter a luminosidade máxima.
- Prima 🔦 uma terceira vez para obter uma intermitência lenta e prima 🔦 novamente para obter uma intermitência rápida.
- Prima 🔦 mais uma vez para desligar a luz.

Notas: Antes de utilizar esta função, certifique-se de que o altifalante está totalmente carregado, porque esta função consome mais energia. O altifalante não deve ser considerado equipamento de sinalização de resgate aprovado.

RU Динамик можно использовать в качестве фонаря или предупредительного сигнала.
- Нажмите кнопку 🔦 один раз для включения фонаря с уровнем яркости 50%; нажмите кнопку 🔦 еще раз для включения фонаря на полную яркость.
- При нажатии кнопки 🔦 в третий раз активируется медленное мигание фонаря, а при нажатии кнопки 🔦 в четвертый раз — быстрое.
- Нажмите кнопку 🔦 еще раз, чтобы выключить фонарь.

Примечания. Данная функция расходует дополнительную энергию, поэтому перед ее использованием убедитесь, что динамик полностью заряжен. Данный динамик не является одобренным средством подачи сигнала тревоги.

SV Du kan använda högtalaren som en ficklampa eller en varningslampa.
- Tryck på 🔦 en gång för att tända ficklampan med 50 % ljusstyrka och tryck på 🔦 igen för full ljusstyrka.
- Tryck på 🔦 en tredje gång för att blinka långsamt och tryck på 🔦 igen för att blinka snabbt.
- Tryck på 🔦 en gång till för att släcka lampan.

OBS! Se till att högtalaren är fulladdad innan du använder denna funktion eftersom funktionen drar mycket ström. Högtalaren kan inte användas som en godkänd nödsignal.

ZH-CN 您可将该扬声器用作手电筒或警示灯。
- 按一次 🔦 可以 50% 的亮度开启手电筒，再按一次 🔦 可达到最大亮度。
- 第三次按下 🔦 可缓慢闪烁，再按一次 🔦 可快速闪烁。
- 再多按一次 🔦 可关闭灯光。

注意： 在使用该功能之前，请确保扬声器已充满电，因为该功能会消耗额外电能。您的扬声器不应视为批准使用的救援信号设备。

🚲

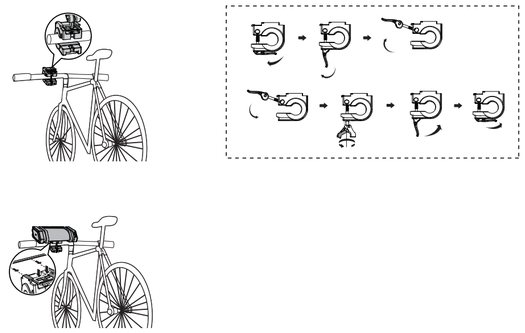

JA 1 自転車のハンドルのステムの適切な位置に、ハンドルバー取り付けブラケットを取り付けます。ブラケットがしっかりとクランプされ、ハンドルバー上で滑らないことを確認してください。
2 所定の位置にしっかりと固定されるまで、スピーカーをブラケット内に差し込みます。

KO 1 손잡이 장착 브래킷을 자전거 손잡이 받침대의 적절한 위치에 장착합니다. 브래킷이 손잡이에 단단히 고정되어 미끄러지지 않는지 확인합니다.
2 브래킷 위에서 스피커를 움직이면서 제자리에 확실히 고정되도록 합니다.

NO 1 Fest monteringsklammen til en passende posisjon på sykkelstyret ditt. Sjekk at klammen er klemt stramt igjen, og den ikke kommer til å gli på styret.
2 Skyv høyttaleren på klammen til den smekker på plass og sitter godt fast.

PL 1 Przymocuj uchwyt w odpowiedniej pozycji na kierownicy roweru. Upewnij się, że uchwyt jest odpowiednio zamocowany i nie będzie przesuwał się po kierownicy.
2 Umieść głośnik w uchwycie, zatrzaskując go w odpowiednim położeniu.

PT 1 Fixe o suporte de montagem no guiador numa posição adequada, de preferência no eixo do guiador da sua bicicleta. Certifique-se de que o suporte fica bem fixo e não desliza pelo guiador.
2 Instale o altifalante no suporte deslizando-o até que encaixe firmemente na devida posição.

RU 1 Установите крепежный кронштейн руля в соответствующее положение на раме руля велосипеда. Убедитесь, что кронштейн плотно зафиксирован и не сползет на руль.
2 Вставьте динамик в кронштейн до упора, чтобы он плотно зафиксировался на месте.

SV 1 Montera fästet i lämplig position på cykelstyret. Se till att fästet sitter ordentligt fast och inte kan glida på cykelstyret.
2 Skjut in högtalaren i fästet så att den snäpper fast på plats.

ZH-CN 1 将车把安装支架安装在您自行车车把立管上合适的位置。请确保支架夹持牢固且不会在车把上滑动。
2 将扬声器滑动安装至支架上直至其咬合牢固到位。